Schutzvermerk nach DIN34 beachten

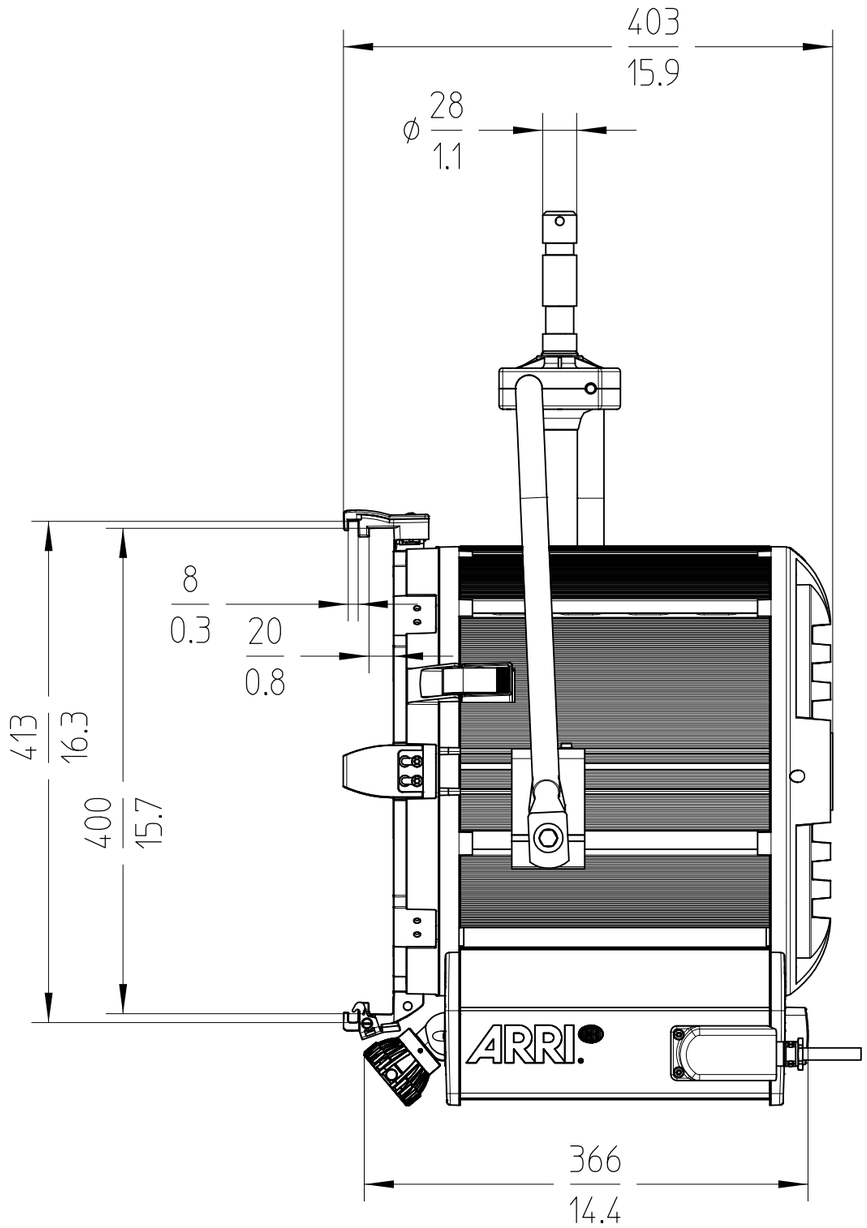

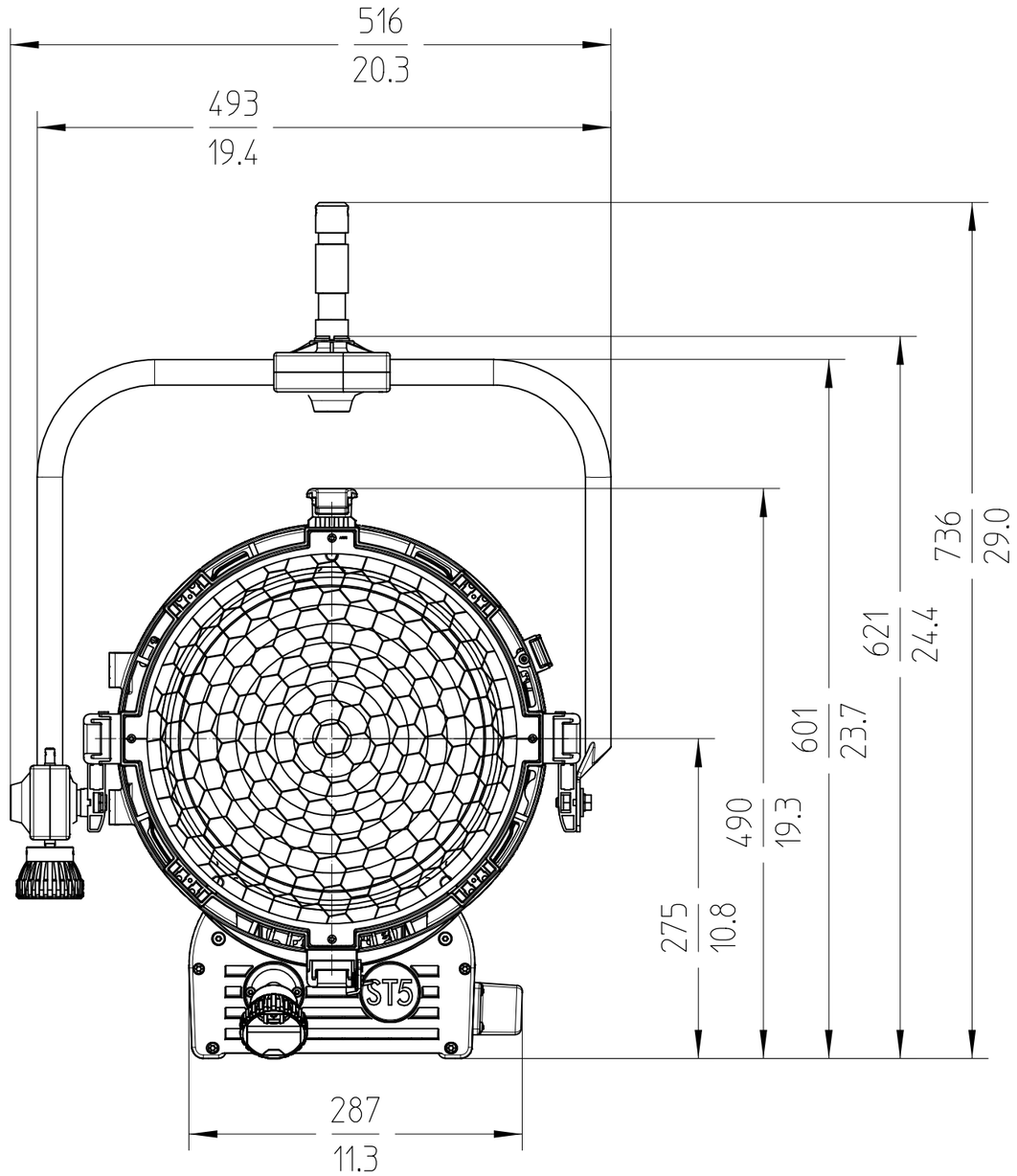

Scheinwerfertyp type of lamphead	True Blue ST5 Pole Operated (P.O.)		
Leuchtmittel / Lampensockel lamp / lamp base	230 V: (CP/85) 230 V: (CP/29)	5000 W / G38	
Linsen lenses	∅ 300 mm ∅ 11.8"		
Zubehördurchmesser accessories diameter	∅ 400 mm ∅ 15.8"	∅ 413 mm ∅ 16.3"	

Packmass packed size	575 x 605 x 605 mm (H x B x L) 22.64 x 23.82 x 23.82" (H x W x L)
Packvolumen packed volume	208,8 l 7.4 ft³
Anmerkung / notes	Gewicht inklusive Bügel und Zapfen Weight includes yoke and spigot
Version / Stand version / as at...	2.0 / 15.10.2018

Bezeichnung description		Gewicht weight		Packgewicht packed weight	
Ident Nr.	Version	kg	lbs.	kg	lbs.
L1.41000.I	bare ends, 230V	12	26.5	17	37.5
L1.41000.J	bare ends, 120V	12	26.5	17	37.5
L1.41005.I	bare ends, black, 230V	12	26.5	17	37.5

Arnold & Richter Cine Technik
Pulvermuehle
D-83071 Stephanskirchen